Stahlbetonschacht Abmessungen

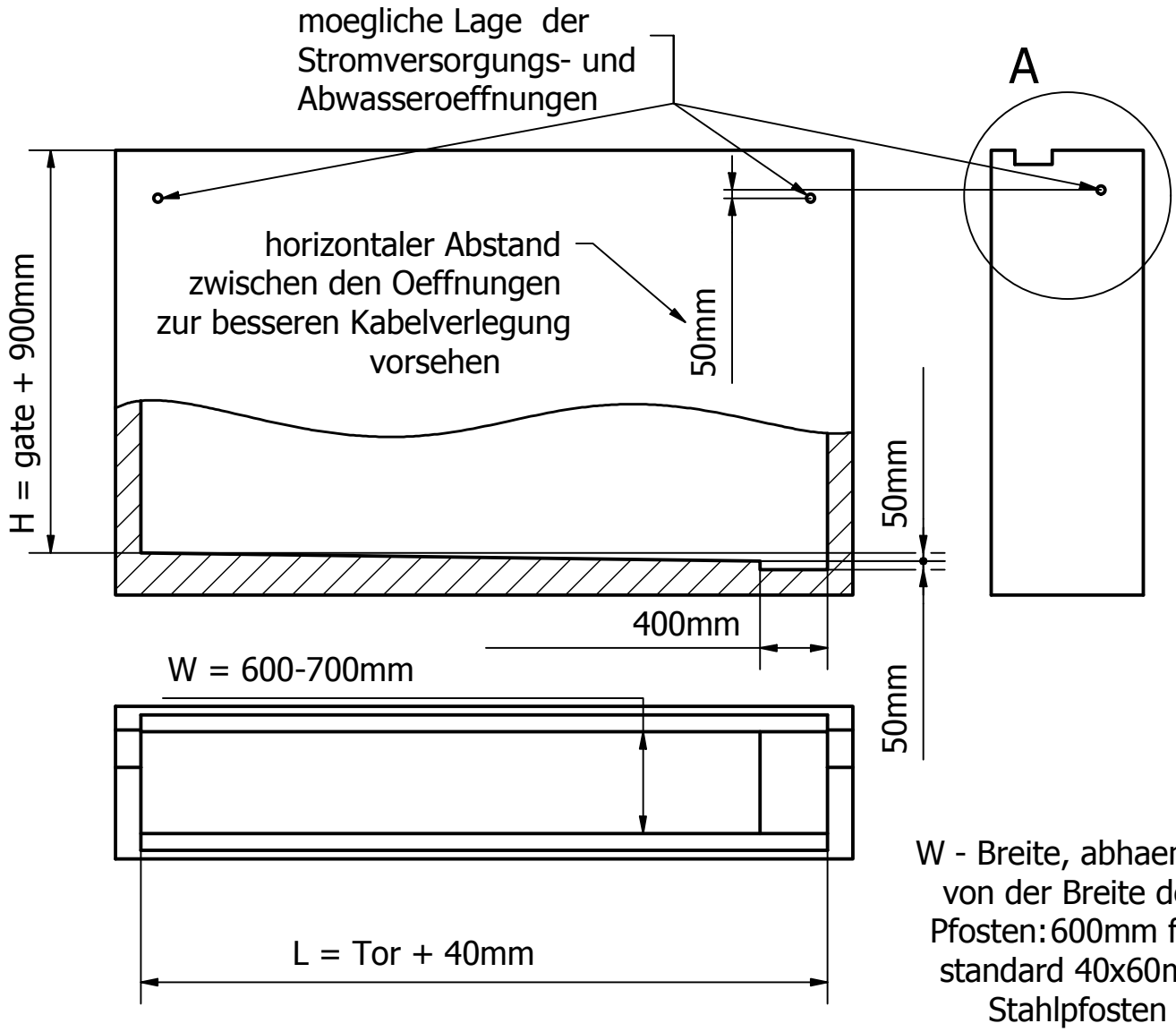

W - Breite, abhaengig von der Breite der Pfosten: 600mm fuer standard 40x60mm Stahlpfosten 700mm fuer groessere

L - Lichte Weite des Tores + 40mm
H - Hoehe des Tores ueber OKFB Strasse + 900mm

A (1 : 20)

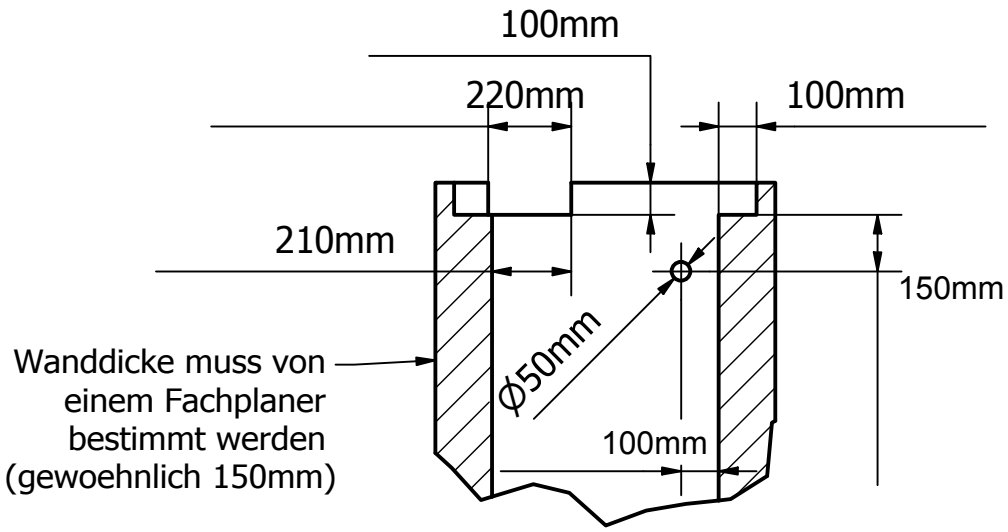

FANCY FENCE® Deutschland

FancyFence GmbH
Strasse der Jugend 18
14974 Ludwigsfelde
Deutschland

Tel. +49 3378 888 99 80
e-mail: info@fancyfence.de